DA-102 数显角度尺说明书

一．目录

1．功能概述　　　　　2。产品概览
3．功能操作说明　　4。维护和保养
5．技术参数

二．功能概述

1. LCD 大液晶数字显示。
2. 可用于测量垂直与水平度、及测量角度。
3. 测量数据保持功能。
4. 5 分钟无操作自动关机功能。
5. 低电提示功能。

三．产品概览

1. 角度支架
2. 水平座
3. 垂直座
4. LCD 数字显示
5. 背部电池槽
6. HOLD 按键
7. ON/OFF 按键

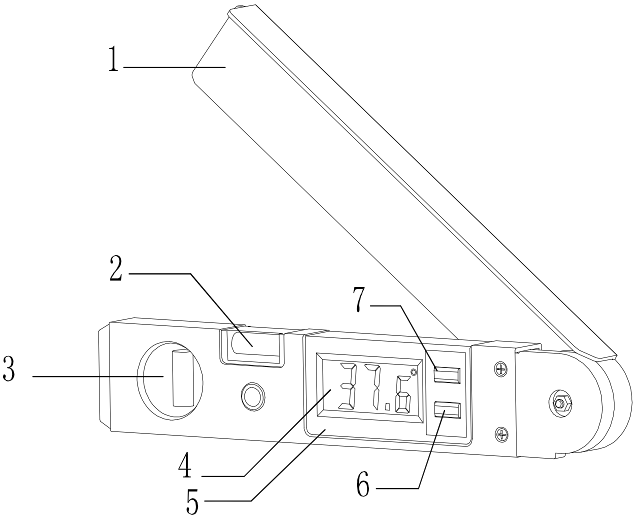

四．功能操作说明

A．角度测量、锁定、归零校准、自动关机功能

1. 按 ON/OFF 开关，开机后可进行测量，此时 LCD 显示当前的角度。
2. 打开角度支架进行测量， LCD 显示被测角度数值。
3. 为了测量的方便产品具有锁定数值功能，测量到角度后可按 HOLD 键，当 HOLD 图标显示时锁定测量到的数字，此时移动角度支架数字不会发生变化，再按 HOLD 键 HOLD 图标消失，锁定功能解除，再移动角度支架可继续进行测量。
4. 为了保证测量精度，用户可自行归零校准：很好的合拢角度支架，关机状态下同时按住 ON/OFF 与 HOLD 键大约 1 秒后数字可归零。
5. 在开机状态下，不按键、不测量 5 分钟左右产品自动关机，以节省电量。
6. 使用中，当低电图标显示时，为确保测量精度，请更换电池。（打开角度支架，用十字螺丝起子取下电池槽螺丝，装入 3 个 1.5VAAA 电池，注意电池正负极）

B．水平度与垂直度测量

1、水平度测量：如右所示将角度尺的平放于被测物体表面,此时水平座水泡位置即为被测表面的水平度(当物体被测表面水平时，角度尺水平座水泡处于正中心,反之可调整被测物体使角度尺水平水泡处与正中心)。

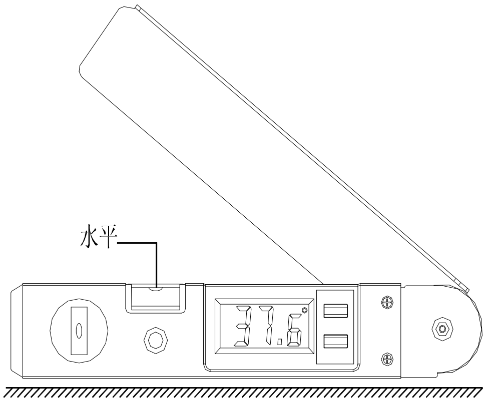

2、垂直度测量：如右所示将角度尺垂直靠置于被测物体表面,此时垂直座水泡位置即为被测表面的垂直度(当物体被测表面垂直时,角度尺垂直座中水泡处于正中心,反之可调整被测物体使角度尺垂直水泡处与正中心)。

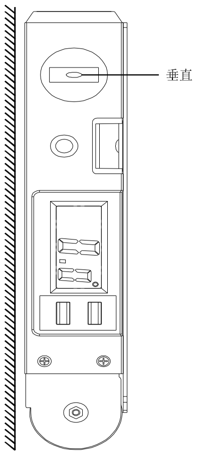

五．维护和保养

*产品为精密测量仪器，为了确保产品精度请尽量避免产品跌落或震动，不要私自拆开维修

* 用柔软的湿毛巾清洁显示器，切勿用溶剂或洗涤济洗涤，以免在显示器及外壳上留痕迹

* 请勿将角度尺浸入水中

* 请勿将角度尺置于火炉或冰箱中使其遭受不必要的冷热环境

六．技术参数

1. 角度测量范围 0°～185°
2. 角度分辩率 0.1°
3. 角度测量精度最大误差±1°平均测试误差±0.5°
4. 产品尺寸：278mm×52mm×23.7mm　　产品重量(不含电池)：350g
5. 供电电池： 1.5VAAA×3
6．工作环境：0-50℃　　储存环境：-10-60℃